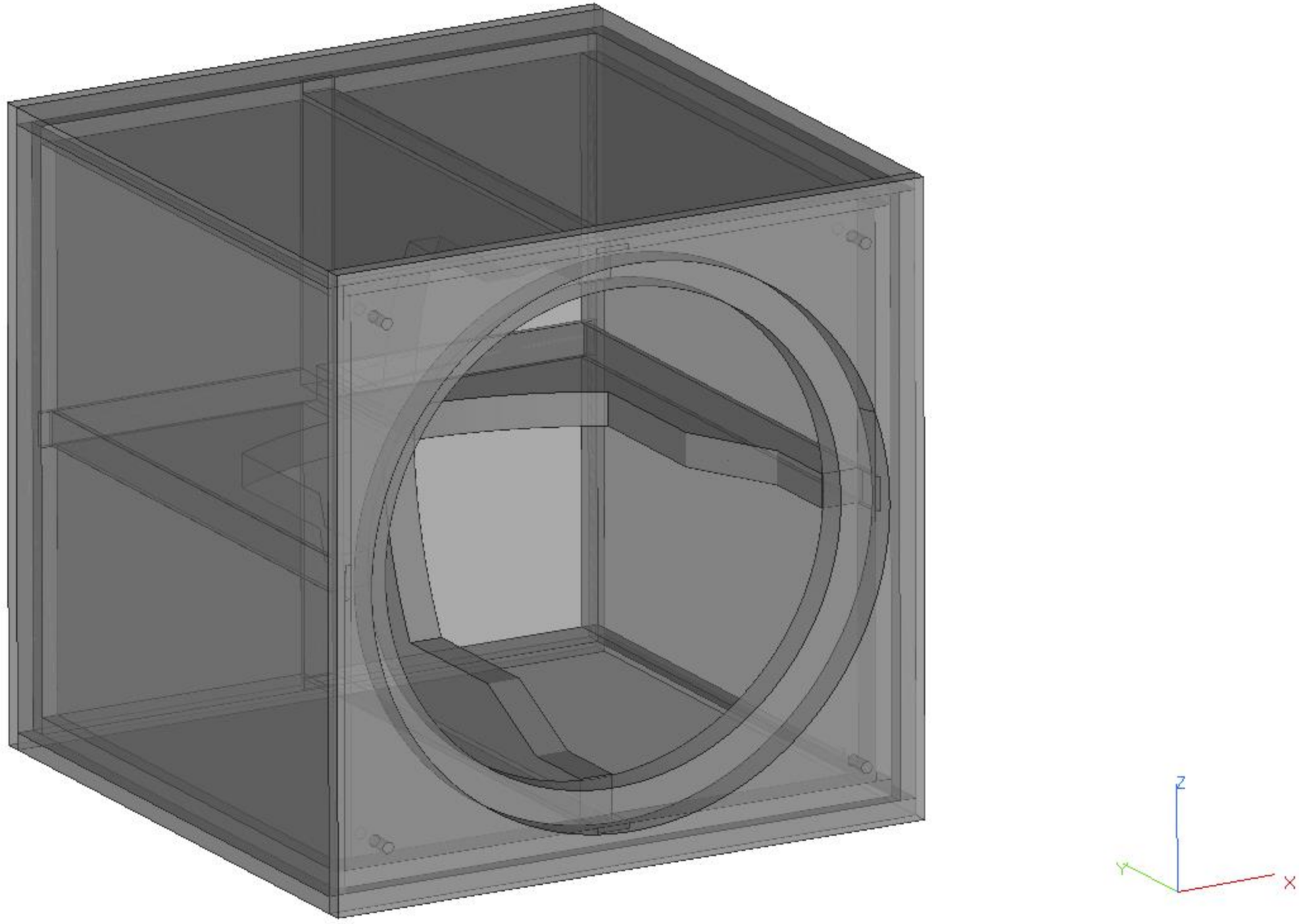
Z
Y
X

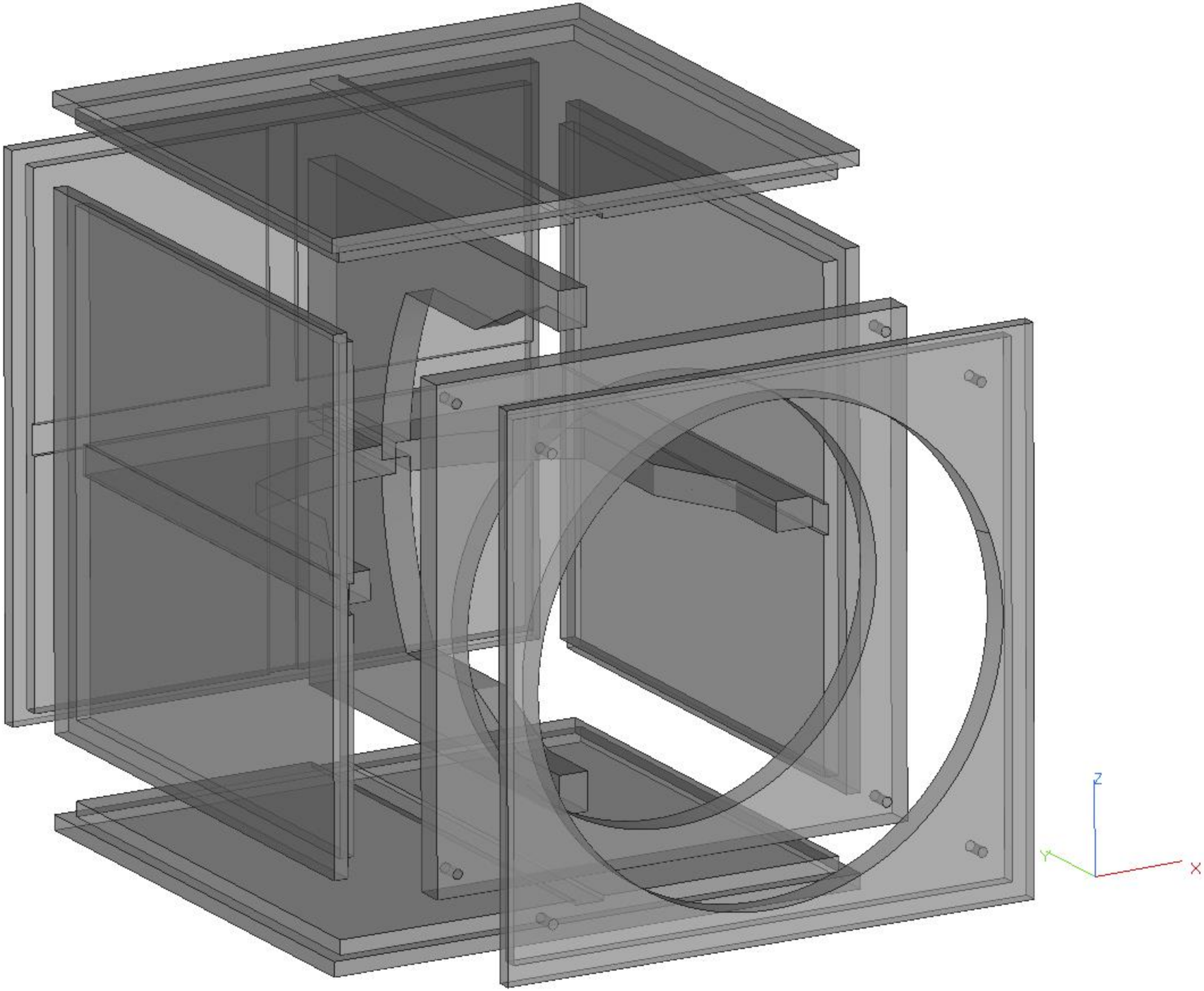
Z
Y
X

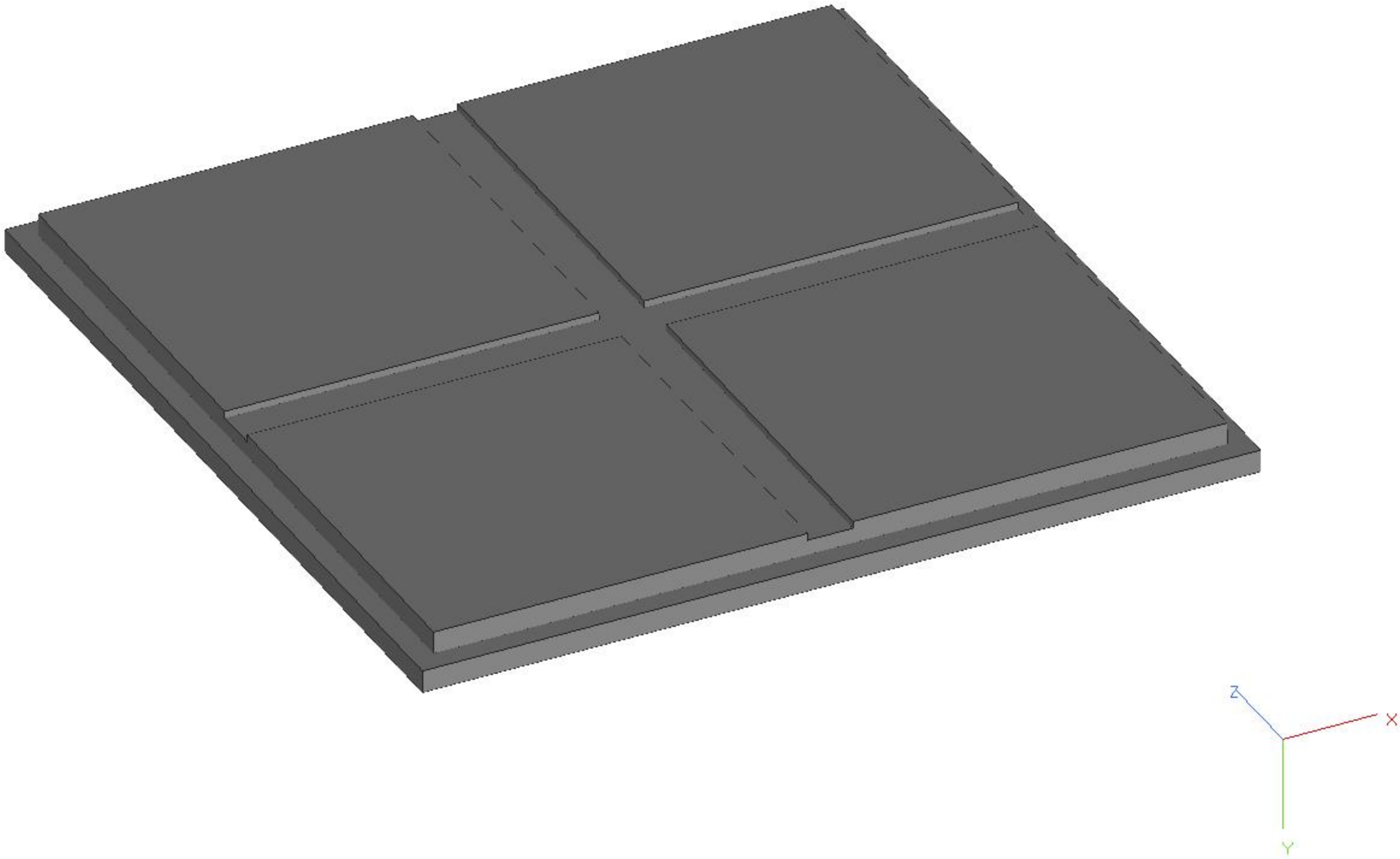
Z
X
Y

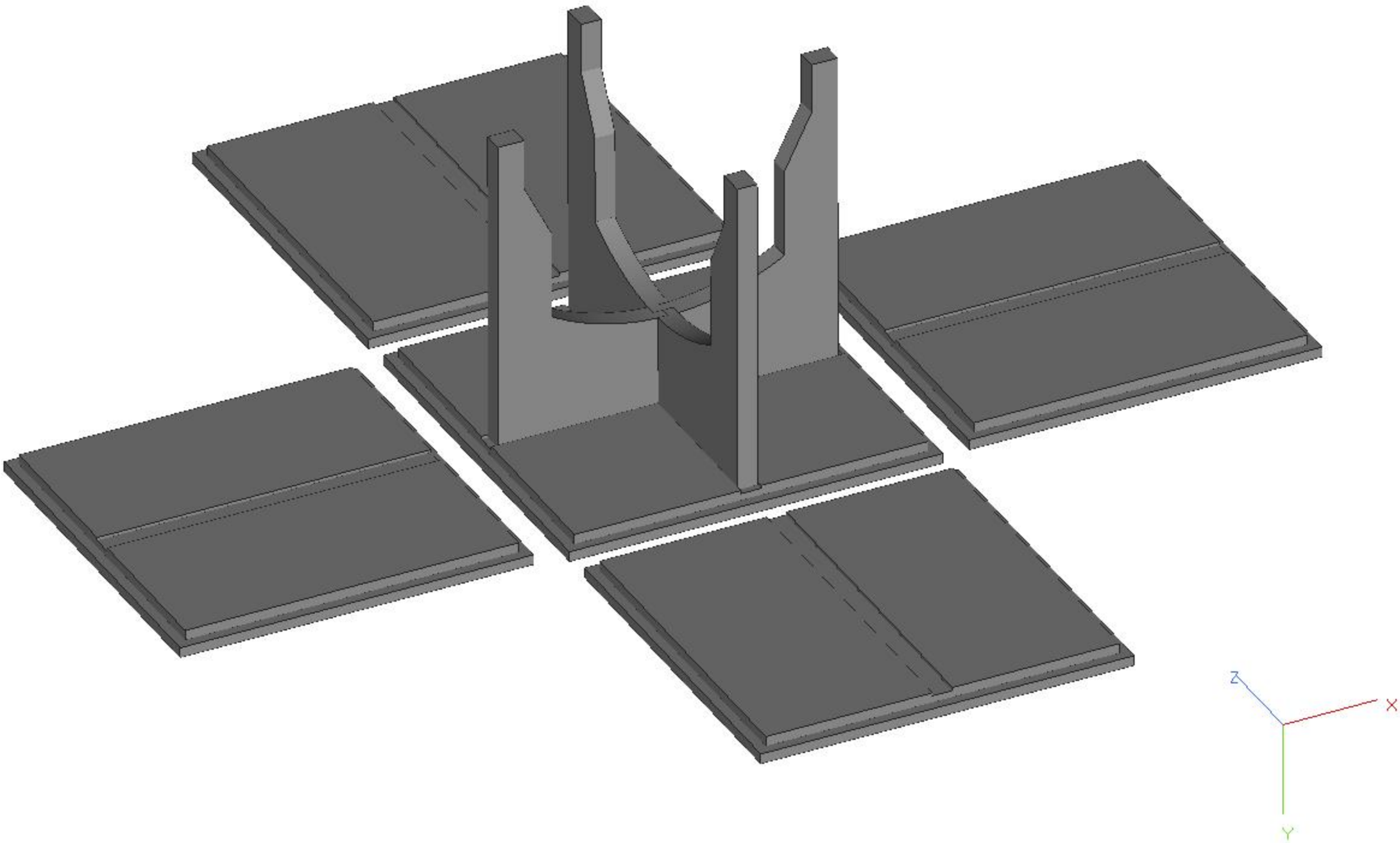
Z
X
Y

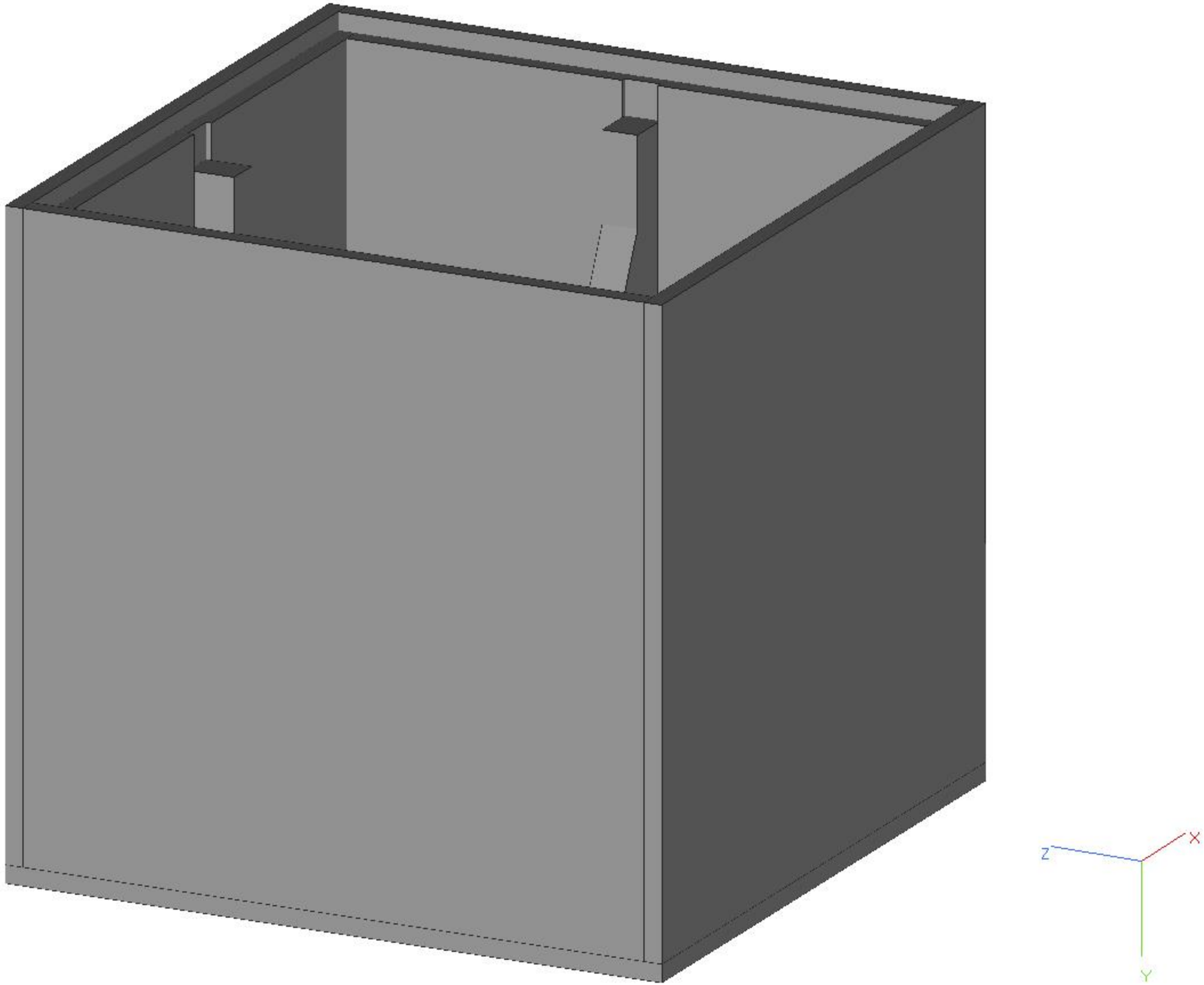
X
Z
Y

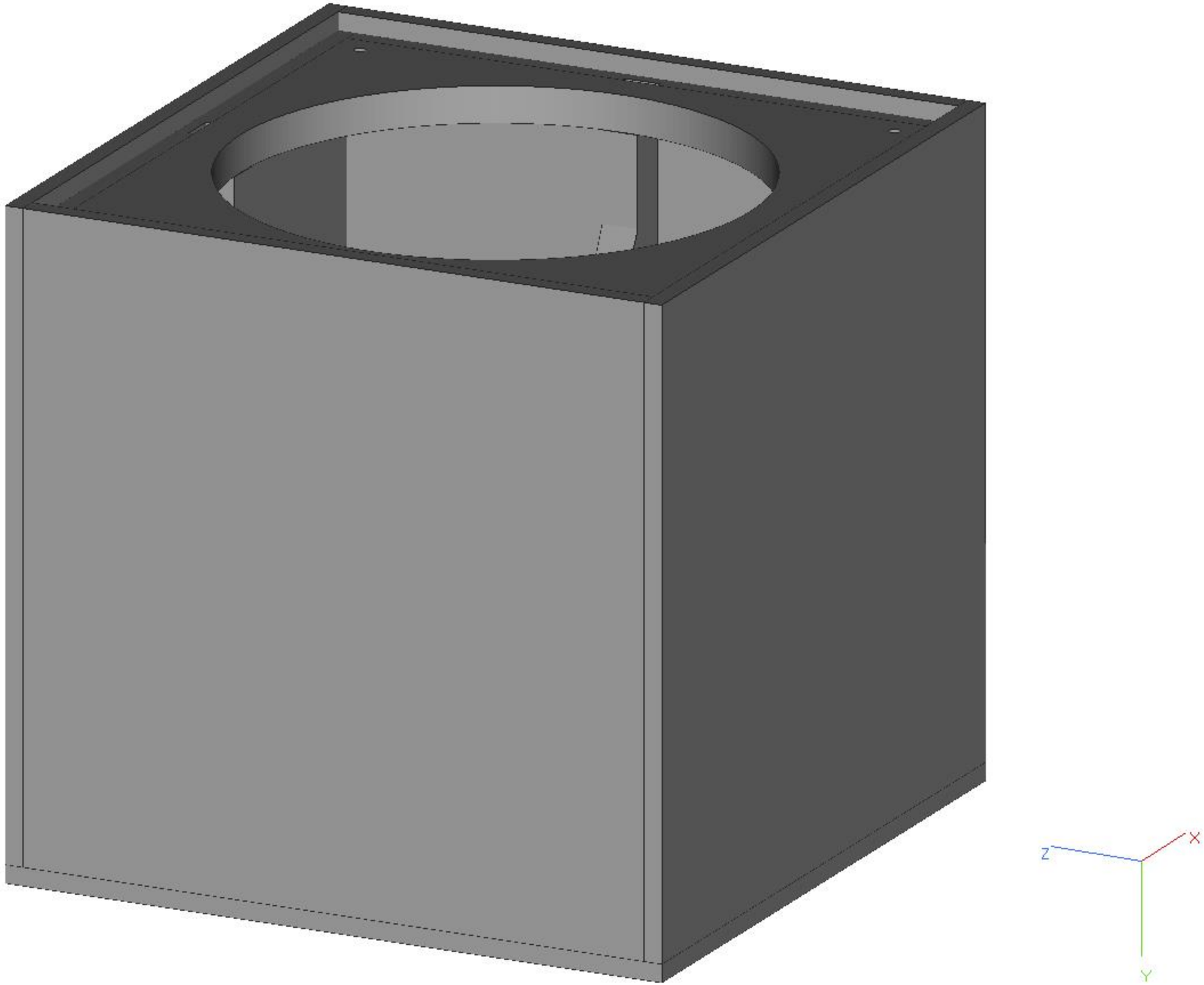
X
Z
Y

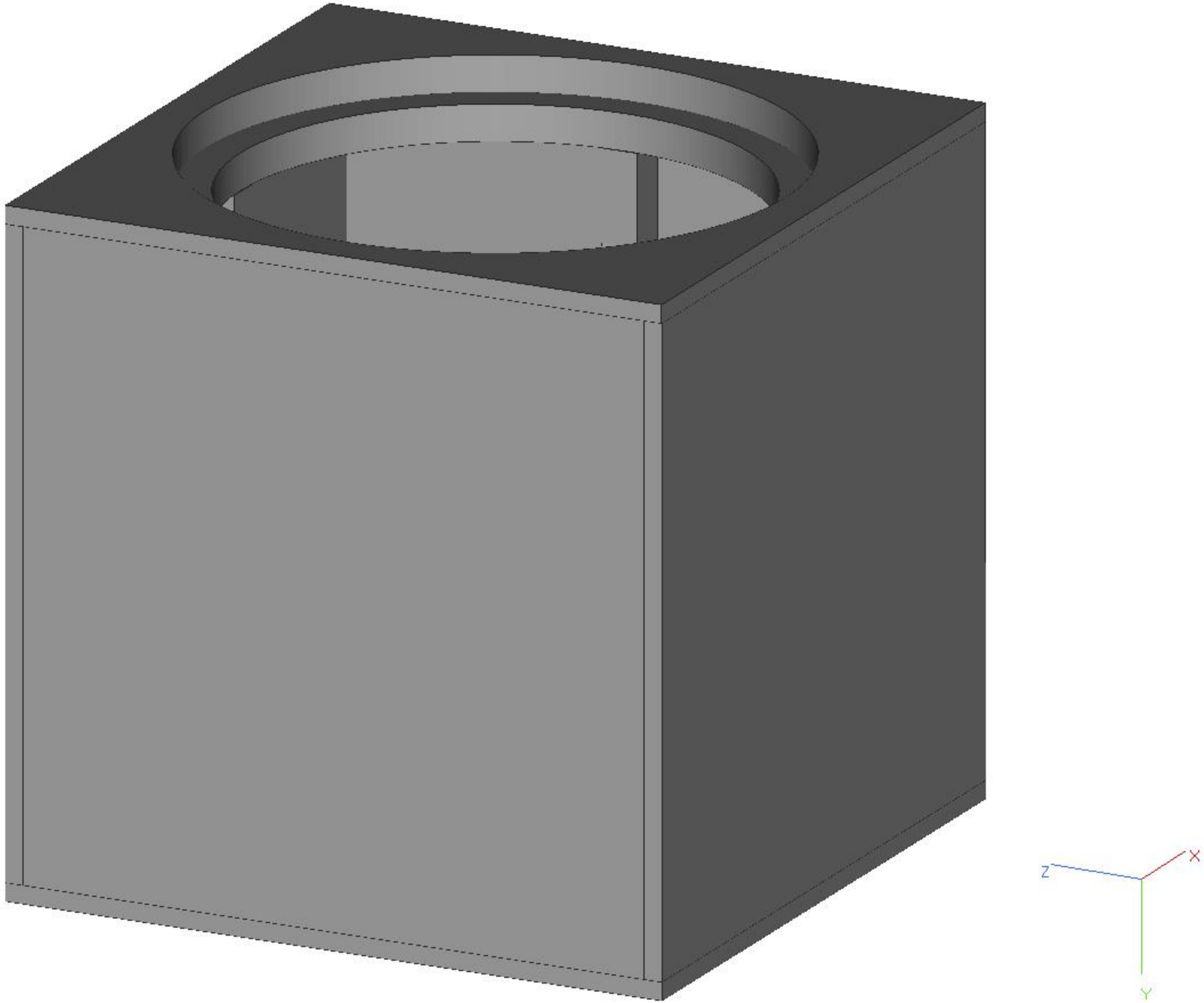
X
Z
Y